■機器本体寸法図（単位：mm）

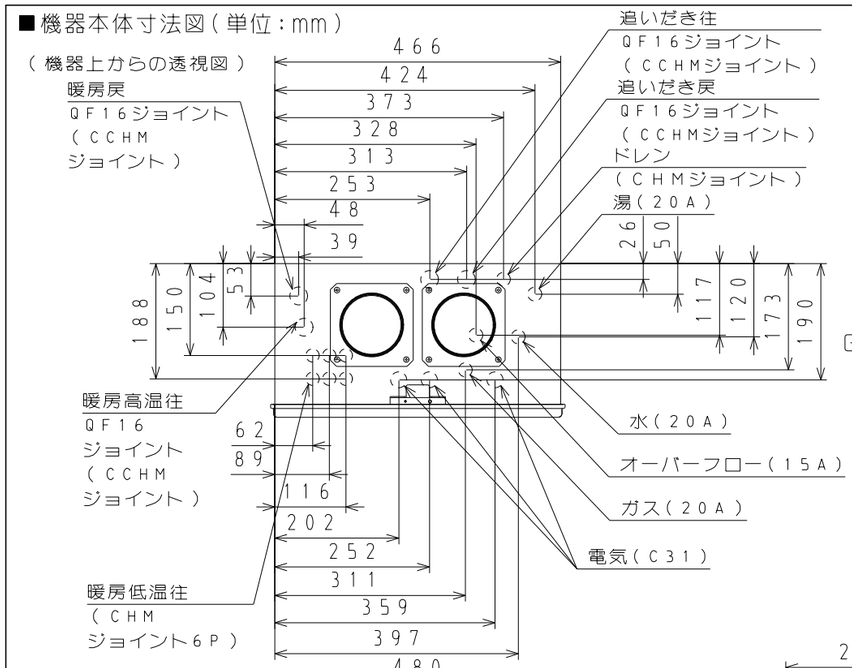

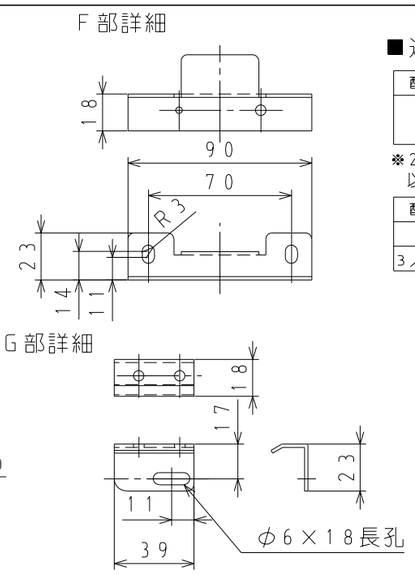

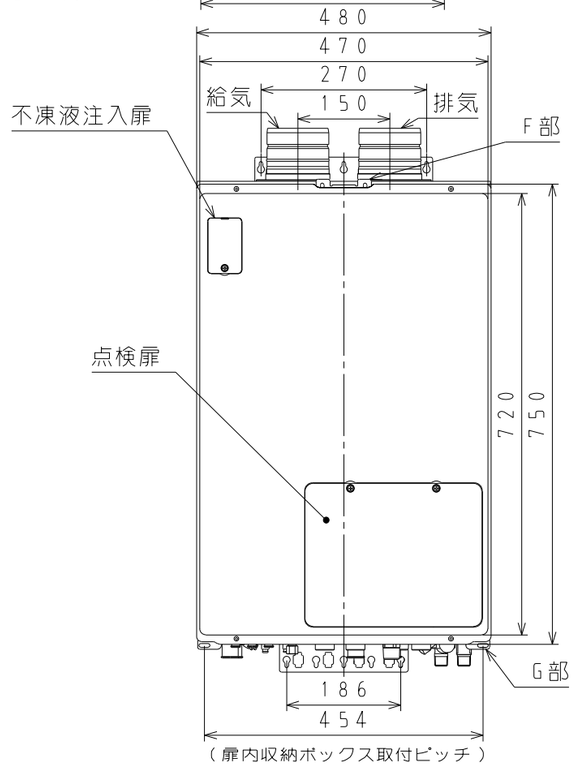

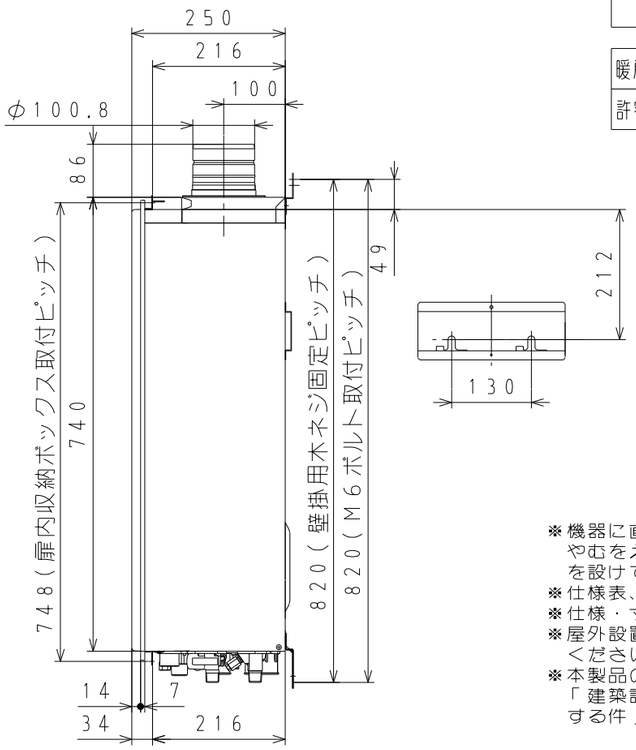

外装色：ホワイト（近似色：マンセルＮ０．１０Ｙ８／０．５．７分ツヤ）

■追いだき施工条件

配管口径	施工条件	浴槽あふれ縁までの高さ
１０Ａ樹脂管	通常１５ｍまで（設定変更により２５ｍまで対応可）	※ －５～７ｍ以内

※２Ｆ（３．５ｍ以上）に自動注湯する場合１５０ｋＰａ（１．５ｋｇｆ／ｃｍ²）以上の給水圧が必要になります。

配管口径	施工条件
１／２銅管	通常１５ｍまで
３／８ペアチューブ	最大１５ｍ１０曲がり

■暖房関連仕様　往き・戻りヘッダーの圧力損失を含みます

暖房ポンプ機外揚程	高温	40kPa（10㍑/min）	
	低温	１系統	60kPa(3.5㍑/min)
		２系統	52kPa(7㍑/min)
		３系統	76kPa(10.5㍑/min)
		４系統	64kPa(14㍑/min)
		５系統	54kPa(16㍑/min)
		６系統	50kPa(17㍑/min)

暖房水タンク容量	１．３㍑（有効０．８㍑）
許容システム水量	銅管：24.0㍑　樹脂管：35.0㍑

■底板よりの各継手高さ（mm）

ガス	４０
水	５１
湯	５１
追いだき往・戻	３８
暖房低温往	２４
暖房高温往	３８
暖房戻	３８
ドレン	５２
オーバーフロー	２５
電線管	２５

※機器に直結する１次給水配管は、金属管をご使用ください。
やむをえず樹脂管を使用する場合は、逆流防止機構（逆止弁）を設けてください。
※仕様表、給湯最小は参考値です。
※仕様・寸法等は改良の為、予告なく変更することがあります。
※屋外設置の際は屋外にＡＣ１００Ｖの防水コンセントを設けてください。
※本製品の設置・転倒防止の措置は、国土交通省告示第１４４７号「建築設備の構造耐力上安全な構造方法を定める件の一部を改定する件」に対応しています。

給水装置認証番号：ＮＷ２０１９

■仕様表

品名			ＸＴ４２１９ＡＲＳＯＳＷ６Ｐ
型式			ＧＨ－ＨＤ２４３Ｚ（Ａ）ＴＦ
設置方式			PS扉内設置形（給排気延長）
製品質量（ｋｇ）			４４（満水時：４８）
ガス種類			１３Ａ
ガス消費量（kW）	給湯		44.2(38,000kcal/h)
	暖房		16.1(13,800kcal/h)
	同時		58.1(50,000kcal/h)
能力（kW）	給湯		41.9(24.0号)～0.17(0.1号)(比例制御)
	追いだき		9.88(8,500kcal/h)
	暖房		14.0kW(12,000kcal/h)～2.3kW(2,000kcal/h)比例
熱効率（%）	給湯・湯張り		95.0
	暖房		87.0（低温87.0，高温87.0）
	ｴﾈﾙｷﾞｰ消費効率		93.0
	達成率		112
騒音値（dB(A)）			４９（給湯・暖房・同時使用時）
点火方式			ダイレクト着火方式
給排気方式			強制給排気式
最大出湯量			29.0ℓ/min
最低作動流量			1.9ℓ/min
最低作動水圧			10.0kPa(0.1kgf/cm²)（機器のみの場合）
使用水圧（動圧）			100～750kPa(1.0～7.5kgf/cm²)
温度制御方式	給湯		比例制御
	暖房		比例制御
追いだき方式			直接加熱式
配管口径	給水・給湯		20A(R3/4)オネジ
	追いだき往・戻		QF16(CCHM)ｼﾞｮｲﾝﾄ
	暖房低温往		CHMｼﾞｮｲﾝﾄ(6P)
	暖房高温往・戻		QF16(CCHM)ｼﾞｮｲﾝﾄ
	ドレン		CHMｼﾞｮｲﾝﾄ
	ガス		20A(R3/4)オネジ
	電気		C31（呼び径）
中和剤			寒水石
電気特性	電源		AC100V
	リモコン		24V以下
	消費電力	待機時	1.5W（浴室・台所リモコン取付時）
		同時使用	280W
		凍結予防	最大360W
安全装置			給湯側水量検知装置（水量センサー方式） ファン回転検出装置（燃焼ファン） 立消え安全装置（フレームロッド方式） 残火安全装置（バイメタル方式） 過圧防止安全装置（スプリング方式） 水位確認装置（水位電極方式） 凍結予防装置（電気ヒーター＋ポンプ運転） 漏電安全装置（漏電リレー方式） 過熱防止装置（温度ヒューズ方式） 誘導雷保護装置（サージアブソーバー方式）
付属品			取扱説明書　工事説明書　中継リード線(一式)　取付ネジ(一式)
別売部品			浴室リモコン　台所リモコン　簡設リモコン(各種) 据置台(450mm:SD-4537,650mm:SD-6537) 配管カバー(450mm:HC-4537,650mm:HC-6537) 扉内収納ボックス(SB-8105) 防振架台(450mm:BK-4503,650mm:BK-6503) 電力測定ユニット(EM-02) エコネットライトアダプター(ELA-01) リモコンコード 循環アダプタ

■固定方法と部材仕様

固定場所	部材	設置種別	部材寸法	固定本数	引張り耐力	備考	適応告示（国土交通省告示第1447号の第五）
木壁固定	木ねじ	壁掛け	φ4.8X38	4	0.3kN/本以上（木下地15mm）	JISB1112-1995に準拠	三
		据置（上部固定有）		2			三
ＲＣ壁固定	プラグ	壁掛け	φ6X30	4	0.3kN/本以上	付属木ねじとの組合せ	三
		据置（上部固定有）		2	合計0.6kN以上		三
	おねじ形あと施工アンカー	壁掛け	M6X30以上	2	0.5kN/本以上	アンカーは現地調達品。プラグ併用時はアンカーで耐力確保するものとする。	三
		据置（上部固定有）	M5X20以上	1	合計0.6kN以上		三
ＡＬＣ壁固定	挟込金具	壁掛け	M10	4	0.3kN/本以上	防振架台	三
ＰＳ固定	小ねじ	壁掛け	M5X12	5	0.5kN/本以上		三

納入仕様図				
パーパス株式会社	名称	24号 給湯暖房用熱源機 強制循環タイプ・自動タイプ		
	品名	ＸＴ４２１９ＡＲＳＯＳＷ６Ｐ		
	提出年月日	年　月　日	単位	mm
〒417-8505 静岡県富士市西柏原新田201	受領印			
管理番号 ＮＳ１９－１５６－００	受領年月日	年　月　日		