作成	2018年 1月11日

■本体寸法図（mm）
浴室リモコン（ＦＣ－７１５－Ｓ０）

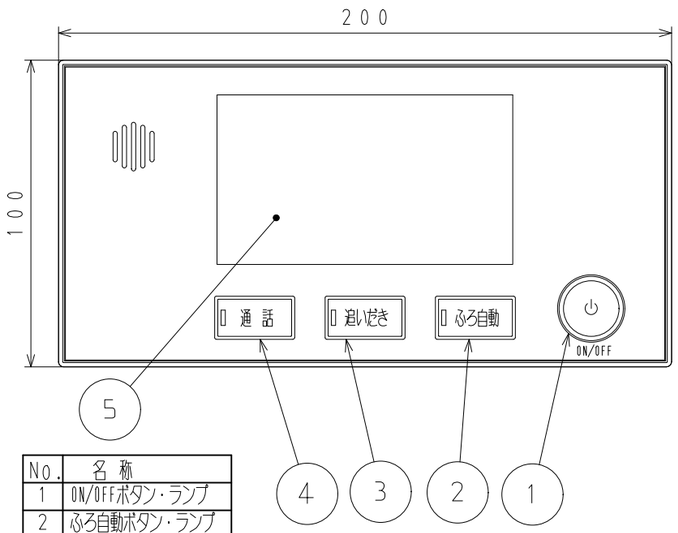

No.	名 称
1	ON/OFFボタン・ランプ
2	ふろ自動ボタン・ランプ
3	追いだきボタン・ランプ
4	通話ボタン・ランプ
5	タッチパネル部

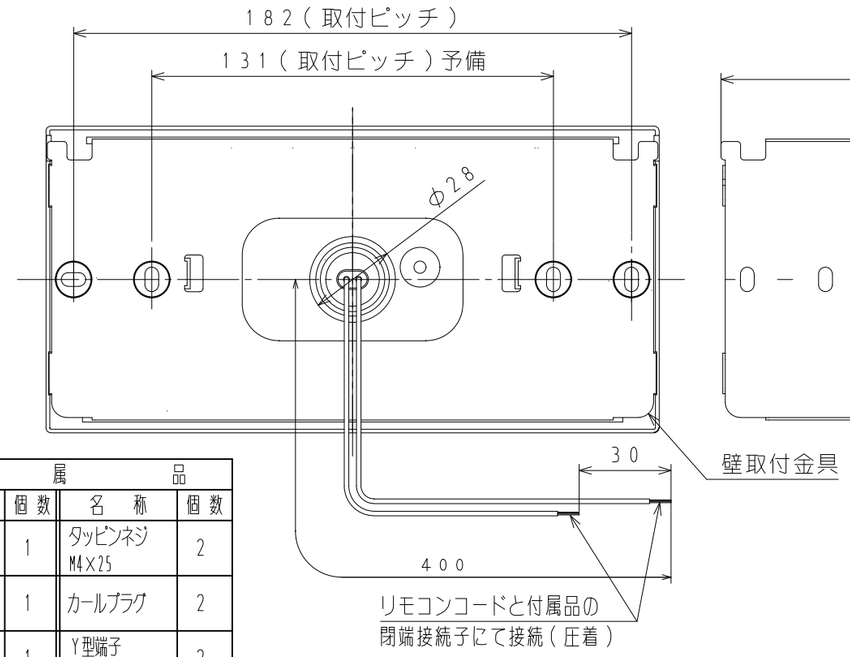

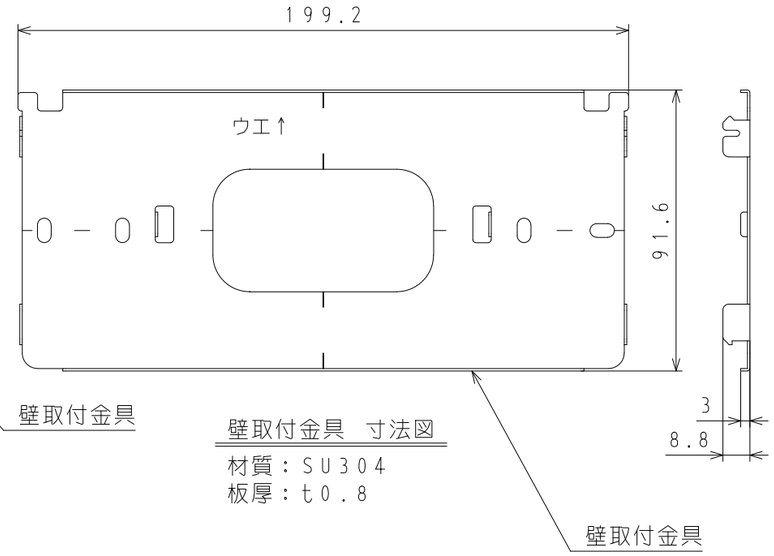

壁取付金具　寸法図
材質：ＳＵ３０４
板厚：ｔ０．８

付属品			
名　称	個数	名　称	個数
取扱説明書	1	タッピンネジ M4×25	2
工事説明書	1	カールプラグ	2
設定変更説明書	1	Ｙ型端子 V1.25-YS3A	2
閉端接続子	2	壁取付金具	1

色：ＵＤＭホワイト：（ホワイト）

■本体寸法図（mm）
台所リモコン（ＭＣ－Ｈ７１５Ｆ－ＳＯＥＮ）

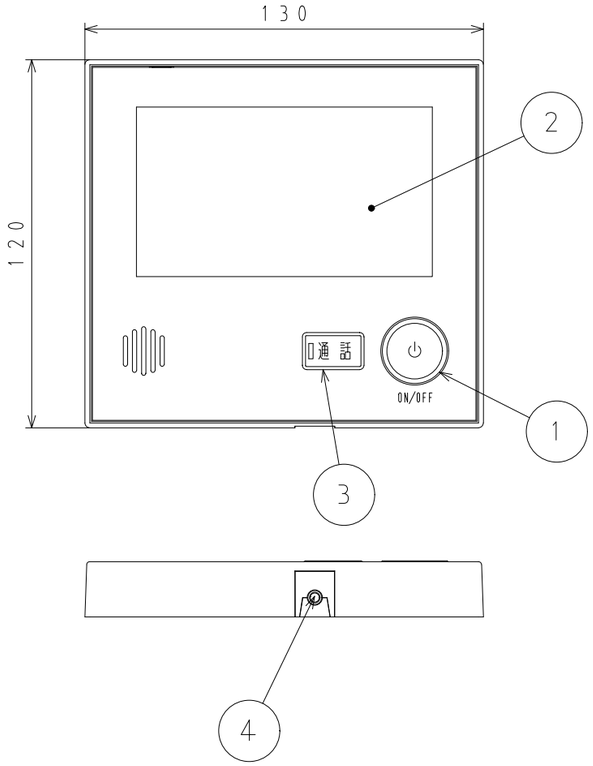

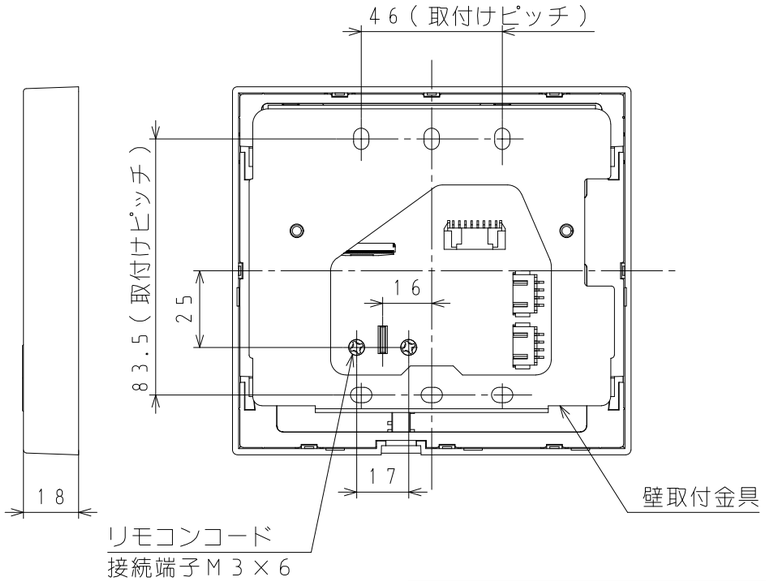

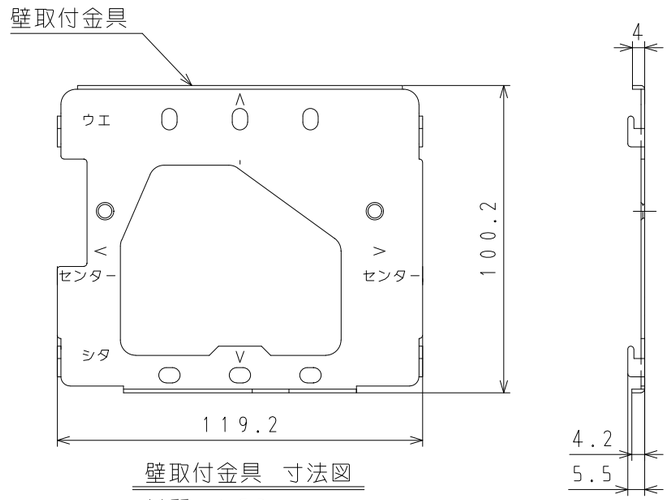

壁取付金具　寸法図
材質：ＬＧＤ
板厚：ｔ１．２

NO.	名　称
1	ON/OFFボタン・ランプ
2	タッチパネル部
3	通話ボタン・ランプ
4	ＡＵＸ端子

付属品			
名　称	個数	名　称	個数
+ナベタッピンⅠ種 M4×25	2	工事説明書	1
+ナベ小ネジⅢ M4×65	2	床暖房設定説明書	1
Ｙ型端子 V1.25-YS3A	4	壁取付金具	1

納入仕様図	名　称	セットリモコン		
パーパス株式会社	品　名	TC－H715F－SOEN		
	提出年月日	年　月　日	単位	mm
〒417－8505 静岡県富士市西柏原新田201	受領印			
管理番号 NS18－001－00	受領年月日	年　月　日		

NS18－001－00