作成	2016年11月 8日

■本体寸法図（mm）
台所リモコン　ＭＣ－Ｈ７１０ＥＬ－ＦＮ

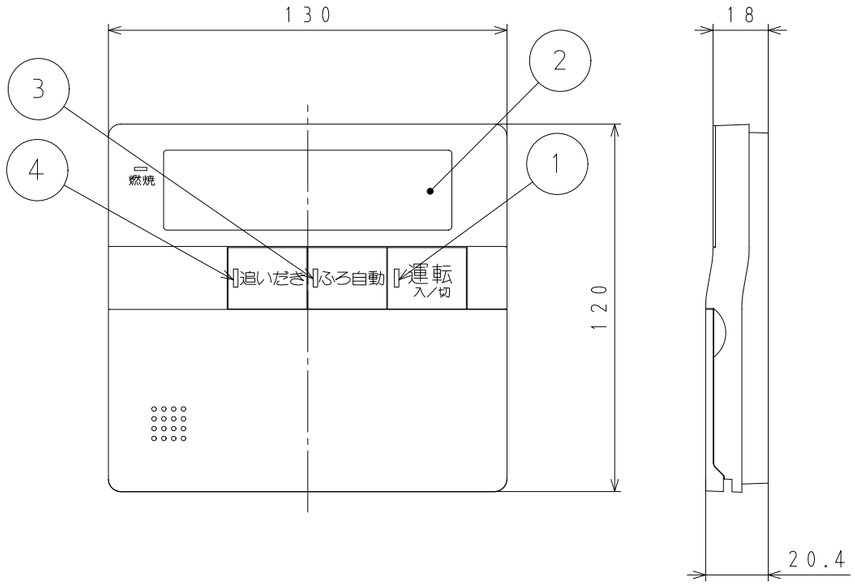

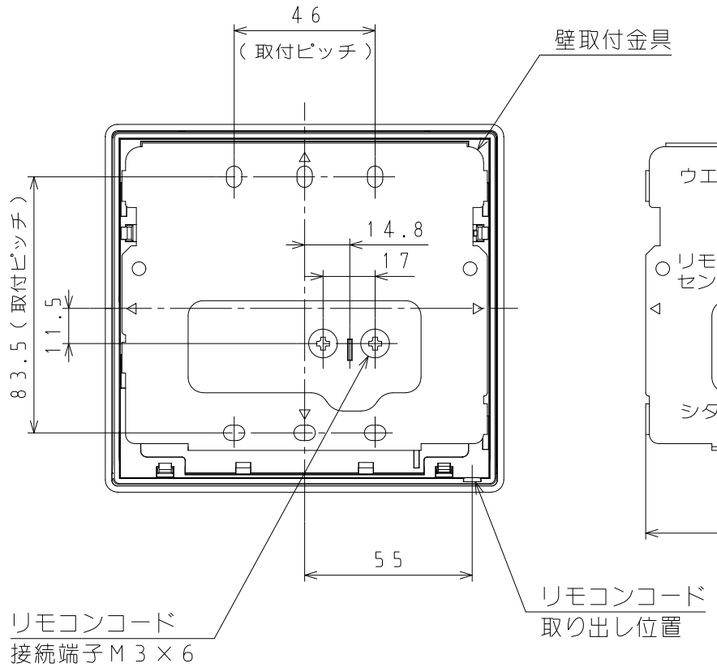

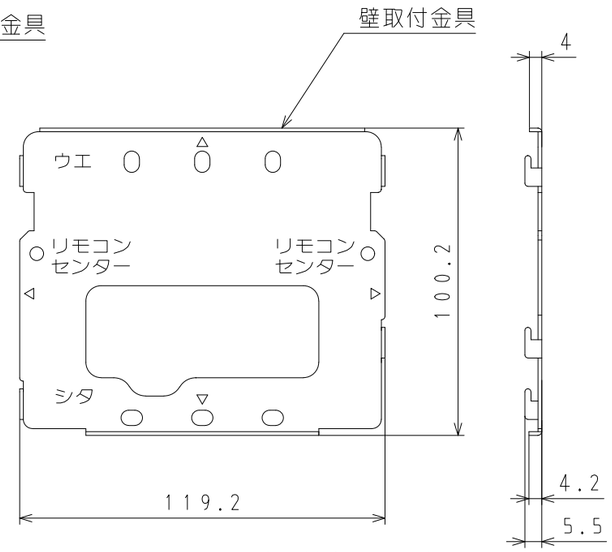

壁取付金具　寸法図

材質：ＬＧＤ
板厚：t１．２

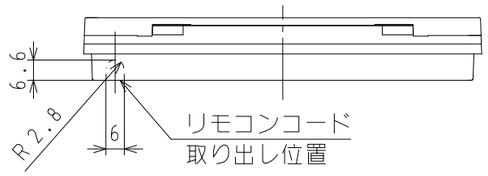

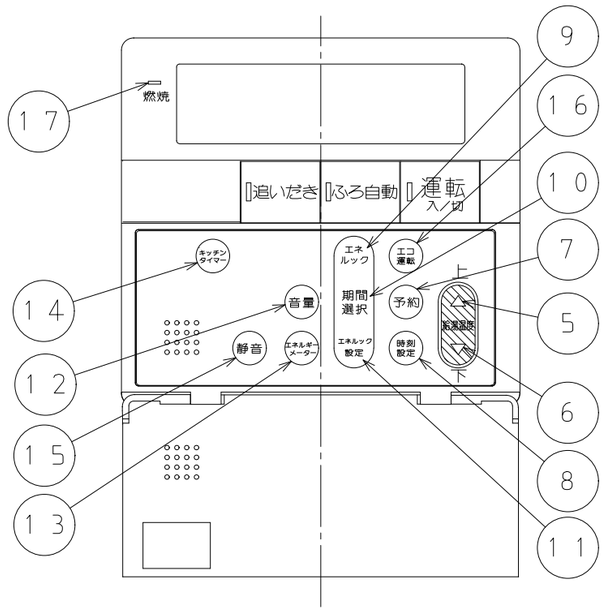

フタを開いた状態

ＮＯ．	名　　称
１	運転ボタン・ランプ（緑）
２	表示部
３	ふろ自動ボタン・ランプ（橙から緑）
４	追いだきボタン・ランプ（橙）
５	給湯温度　上ボタン
６	給湯温度　下ボタン
７	ふろ予約ボタン
８	時刻設定ボタン
９	エネルックボタン
１０	期間選択ボタン
１１	エネルック設定ボタン
１２	音量ボタン
１３	エネルギーメーターボタン
１４	キッチンタイマーボタン
１５	暖房静音ボタン
１６	エコ運転ボタン
１７	燃焼ランプ（赤）

付　　属　　品	
名　　称	個数
工事説明書	１
メンテチラシ	１
＋ナベタッピンＩ種 Ｍ４×２５	２
＋ナベ小ネジⅢ Ｍ４×６５	２
Ｙ型端子 Ｖ１．２５－ＹＳ３Ａ	４

色：ホワイト
（近似色：マンセルＮｏ．　６．５Ｙ　８．９／０．１）

納入仕様図	名　称	ＧＨ用　標準タイプ 台所リモコン			
パーパス株式会社	品　名	ＭＣ－Ｈ７１０ＥＬ－ＦＮ			
	提出年月日	年　月　日	単位	mm	
〒417－8505 静岡県富士市西柏原新田201	受領印				
管理番号 ＮＳ１６－４１６－００	受領年月日	年　月　日			