参考寸法図一覧(mm)

GS-N200W-2O, GS-2000W-2O

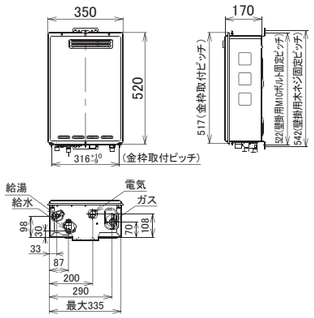

GS-2001T-2O

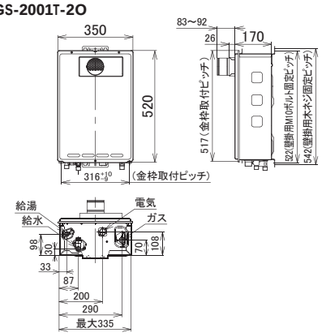

GS-H2403W-1, GS-H2003W-1, GS-H1603W-1

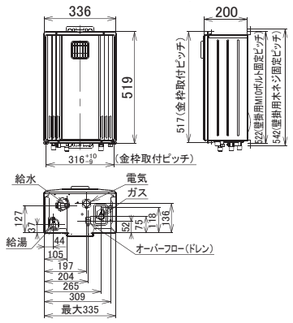

PG-H500W

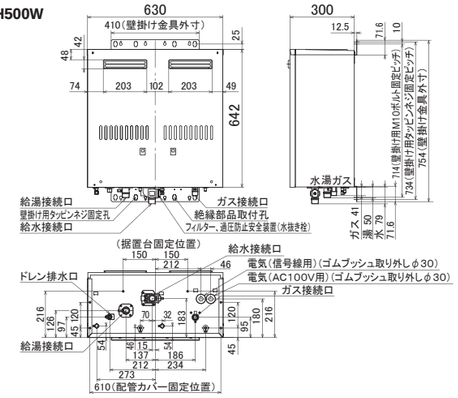

GS-5000GW

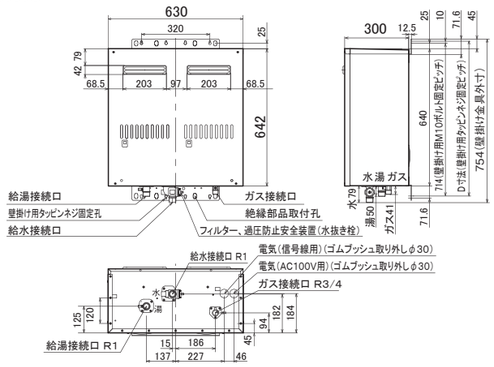

PG-H500WS

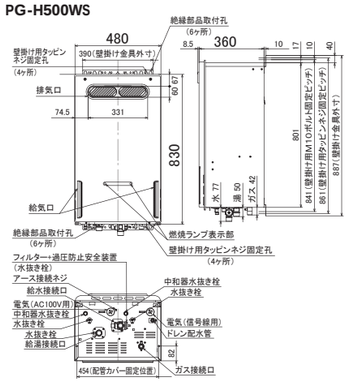

GS-S3200GW

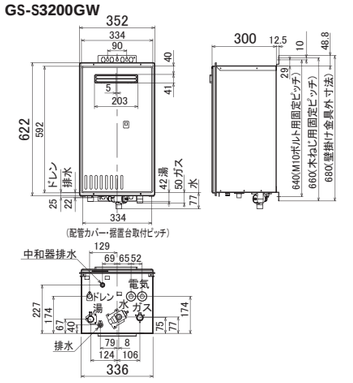

GS-3200GW

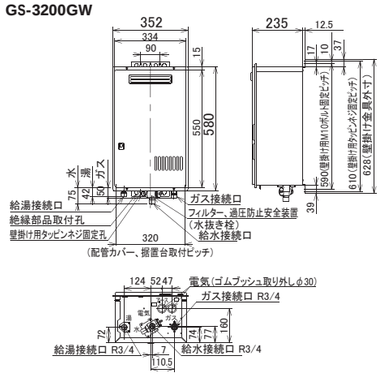

※その他製品の参考寸法図は弊社業務用総合カタログをご覧ください。

ひらめきを笑顔に PURPOSE

https://www.purpose.co.jp

パーパス 製品情報 検索

MADE IN FUJISAN

パーパス株式会社

本社　〒417-8505
静岡県富士市西柏原新田201番地

沖縄駐在　〒903-0806
沖縄県沖縄市首里汀良町2-21
TEL 098-887-5150

- ガス機器の点検・取替え目安年数は家庭用機器の場合は10年、業務用機器の場合は3年です。
- 製品の色は印刷関係上、実物とは多少異なります。
- 本カタログに掲載の価格は希望小売価格です。工事費は含まれておりません。
- 商品改良のため、仕様・価格は予告なく変更することがあります。
- このカタログの内容は、2024年8月現在のものです。

修理受付センター 修理受付のみ	**TEL 0120-260-884**(通話料無料) 携帯電話の方は**03-5682-4545**※	年中無休　24時間修理受付
お客様相談室 商品や技術のお問い合わせなど	**TEL 0545-32-1389**※	受付時間 平日 ／ 9:00～19:00 土曜日・日曜日・祝日 ／ 9:00～17:00
点検受付センター 点検のお問い合わせ先	**TEL 0120-323-884**(通話料無料)	受付時間 年中無休　9:00～17:00

ご連絡いただいた個人情報は、弊社規定によりお問い合わせ対応に必要な範囲内で使用します。
お問い合わせ内容につきましては、個人を特定できないデータに加工した後、サービス向上などのために利用いたします。
※通話料がかかります。

TA/PP2211-R3

ひらめきを笑顔に PURPOSE

沖縄特選品カタログ

ガス給湯機器

沖縄特選品 ラインナップ

家庭用給湯器/業務用給湯器

安定した湯量。
ヤモリ・虫に強い。
塩風・雨水・湿気に強い。

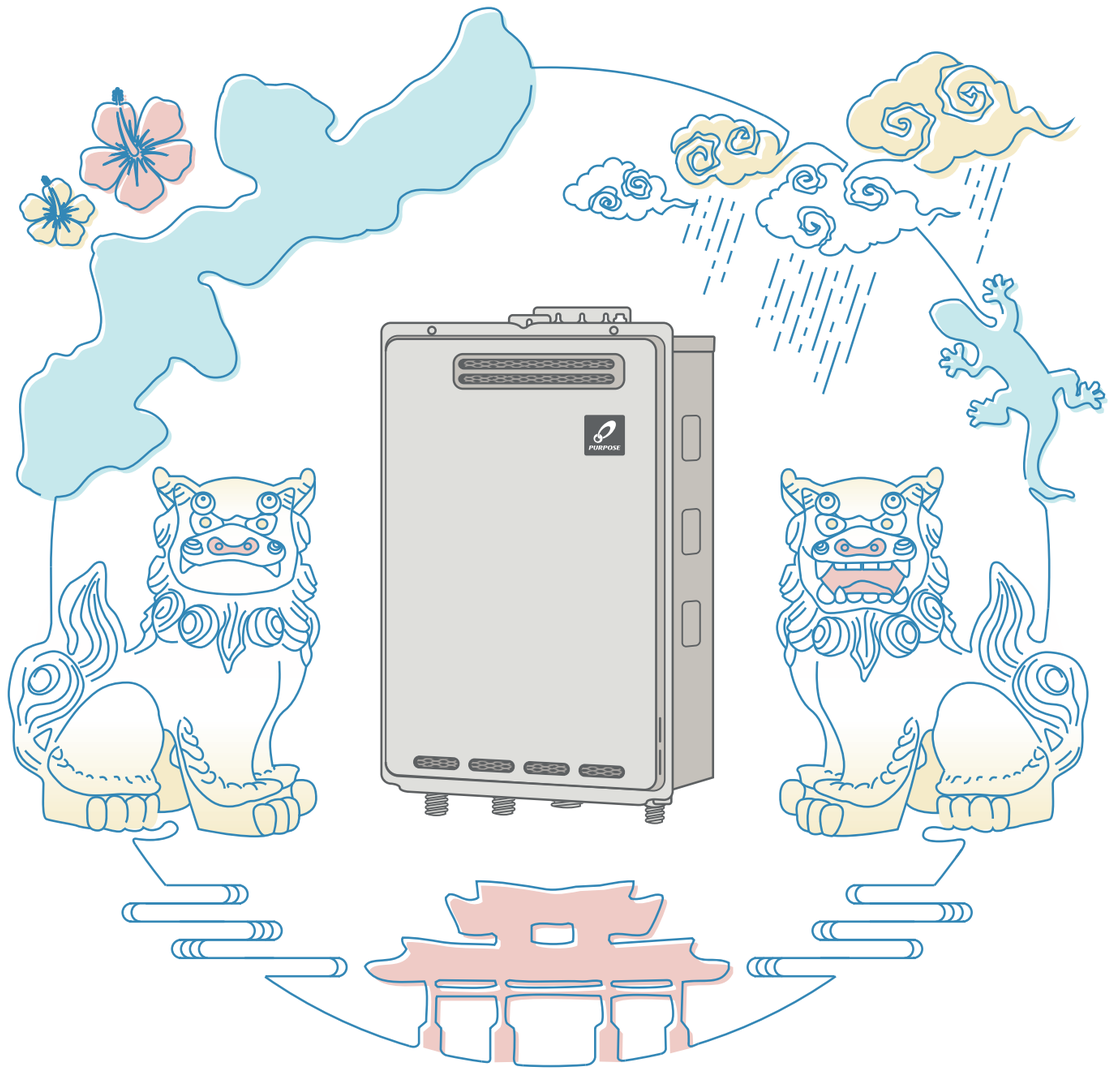

家庭用給湯器

豊かな自然に恵まれた沖縄の地。
その気候風土にマッチした沖縄だけの給湯器をパワーアップ。
さらに耐久性に優れ、省エネにも配慮しています。

20号 給湯専用 沖縄専用特選品

GS-N200W-2O

希望小売価格 **¥161,150**（税抜 ¥146,500）

屋外壁掛形

塩害対策 ヤモリ防止 ポッティング 低水圧対応 低NOx 近接

本体寸法／幅350×高さ520×奥行170mm
カラー／クールグレー　生産ガス種／LPG、13A、12A
※ホワイトタイプ（GS-N200W-2OW）もございます。

GS-2000W-2O

希望小売価格 **¥161,150**（税抜 ¥146,500）

屋外壁掛形

塩害対策 ヤモリ防止 ポッティング Q機能 低NOx 近接 B

本体寸法／幅350×高さ520×奥行170mm
カラー／ニューホワイト　生産ガス種／LPG、13A、12A

GS-2001T-2O

希望小売価格 **¥170,940**（税抜 ¥155,400）

屋外壁掛・PS扉内設置形

塩害対策 ヤモリ防止 ポッティング Q機能 低NOx 近接 B

本体寸法／幅350×高さ520×奥行170mm
カラー／ニューホワイト　生産ガス種／LPG、13A、12A
排気延長Φ80（7m4曲がりまで）

安定した湯温を追求したQ機能搭載
シャワーの断続使用時におこりがちな「お湯が急に熱くなったり冷たくなったり」という不快な湯温変化。この冷水サンドイッチ現象を最小限に抑えたので、シャワーが快適に使えます。

■お知らせリモコン　GS-N200W-2O

■お知らせリモコン
お湯張りリモコン　GS-2000W-2O

■お知らせリモコン
お湯張りリモコン　GS-2001T-2O

■お知らせリモコン《台所リモコン MC-100》

台所リモコン
MC-100
¥11,000（税抜 ¥10,000）

増設リモコン
SC-100
¥10,890（税抜 ¥9,900）

浴室リモコン
ユニットバス用 **FC-100U** ¥13,090（税抜 ¥11,900）
壁貫通用 **FC-100W** ¥14,080（税抜 ¥12,800）

■お湯張りリモコン《台所リモコン MC-201》

台所リモコン
〈呼び出し〉
MC-201
¥12,210（税抜 ¥11,100）

浴室リモコン〈呼び出し〉
ユニットバス用 **FC-201U** ¥14,300（税抜 ¥13,000）
壁貫通用 **FC-201W** ¥15,400（税抜 ¥14,000）

■オプション部材
GS-N200W-2O／GS-2000W-2O　共通
●排気上出しカバー
TP-ECUT-1 ……**¥5,126**（税抜 ¥4,660）
●排気横出しカバー
HY-3600 ……**¥10,725**（税抜 ¥9,750）
GS-N200W-2O／GS-2000W-2O／
GS-2001T-2O　共通
●配管カバー（塩害対策塗装品）
HC-4510（H=450）……**¥7,117**（税抜 ¥6,470）
HC-6510（H=650）……**¥10,494**（税抜 ¥9,540）
●据置台（塩害対策塗装品）
SD-4510（H=450）……**¥13,200**（税抜 ¥12,000）
●リモコンコード（2心リモコンコード）
5m：FMY02-05 ……**¥1,925**（税抜 ¥1,750）
8m：FMY02-08 ……**¥2,563**（税抜 ¥2,330）
10m：FMY02-10 ……**¥2,948**（税抜 ¥2,680）
15m：FMY02-15 ……**¥3,971**（税抜 ¥3,610）
20m：FMY02-20 ……**¥5,126**（税抜 ¥4,660）
GS-2001T-2O 用
●扉内収納ボックス
SB-5900 ……**¥9,900**（税抜 ¥9,000）
SB-5901 ……**¥9,900**（税抜 ¥9,000）

給湯専用 ecoジョーズ

※ヤモリ防止対策には非対応です。
※低水圧対応ではありません。

GS-H2403W-1 24号

希望小売価格 **¥226,600**（税抜 ¥206,000）

GS-H2003W-1 20号

希望小売価格 **¥210,980**（税抜 ¥191,800）

GS-H1603W-1 16号

希望小売価格 **¥204,600**（税抜 ¥186,000）

本体寸法／幅336×高さ519×奥行200mm
カラー／バントンクールグレー2　生産ガス種／LPG、13A、12A

屋外壁掛形

■お知らせリモコン〈110シリーズ〉
お湯張りリモコン〈210シリーズ〉

Q機能 低NOx 3面近接 B-bs ソーラー接続 塩害対策 ポッティング

■お知らせリモコン
《台所リモコン MC-110》

台所リモコン
MC-110
¥11,000（税抜 ¥10,000）

浴室リモコン
FC-110
¥13,090（税抜 ¥11,900）

増設リモコン **SC-110** ¥10,890（税抜 ¥9,900）

■お湯張りリモコン
《台所リモコン MC-210》

台所リモコン
〈呼び出し〉
MC-210
¥12,210（税抜 ¥11,100）

台所リモコン
〈呼び出し〉
FC-210
¥14,300（税抜 ¥13,000）

ブザーでお知らせ
《お知らせリモコン》

台所リモコン MC-100・MC-110
お湯がたまると台所リモコン（増設リモコン）からブザーでお知らせします。

自動でストップ
《お湯張りリモコン》

台所リモコン MC-201・MC-210
お湯がたまると自動でストップ。
浴室リモコン・台所リモコン双方から音声でお知らせします。

沖縄の気候風土に強い！優れた品質と耐久性

ヤモリ・虫に強い

ヤモリ防止 防虫網の採用で給湯器内への侵入防止

豊かな自然に恵まれた沖縄の地には、多種多様の生物が生息しています。そのため、給湯器内にヤモリや虫が侵入し、ガス配管に付着するなどして不完全燃焼を起こすことがあります。「沖縄専用給湯器」は、給気口・排気口に、内側から防虫網を設けました。これにより、ヤモリや虫によって起こる事故を防いでくれます。

排気口部

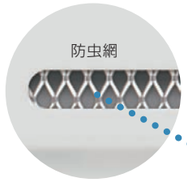

給気口部

GS-N200W-2O

塩風・雨水・湿気に強い

塩害対策 耐重塩害試験基準に準拠※

給湯器本体の塗装は耐重塩害試験基準に準拠した塩害対策塗装。

※（一社）日本冷凍空調工業会規格（JRA9002）に基づく

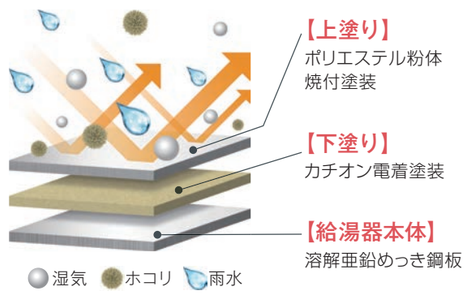

ポッティング ポッティング加工で雨水や湿気から基板を守る

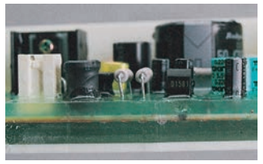

給湯器内の「電装基板」にはウレタン樹脂でコーティングする、モールド形成（＝ポッティング）を施しています。外気をシャットアウトしてくれるから、雨水や湿気の侵入、衝撃、ホコリ、害虫などが及ぼす様々な電気的トラブルを防いでくれます。

低水圧でも安定した湯量

低水圧対応 低圧損タイプだから低水圧にも対応

給湯器内部を通り抜ける水の抵抗を減らした構造に改良したことで、従来と同じ水圧でもより多くの出湯量を確保できるようになりました。また使用水圧は最低30kPa（0.3kgf/cm²）まで対応。低水圧の環境にも対応しやすくなりました。
水圧が100kPa（1kgf/cm²）以上ある時は、機器手前に減圧弁を取り付けてください。

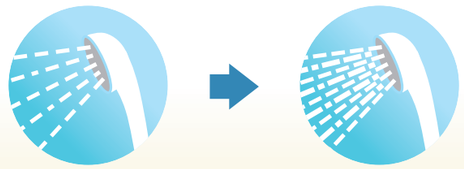

低圧損タイプ湯量のイメージ

品名			GS-N200W-2O
給湯能力（号数）			20～3
ガス消費量	LPガス	kW	42.0
		kg/h	3.00
	都市ガス（13A）	kW	41.9
		kcal/h	36,000
接続口径	ガス	LPガス（R）	1/2
		都市ガス（13A）	
	給水・給湯（R）		3/4
製品質量（kg）			14

業務用給湯器

給湯器の増設をカンタン・便利にしたマルチシステム。
中規模施設から大規模施設まで様々なシチュエーションで安定したパフォーマンスを実現します。

ホテル　学校　スポーツジム　旅館

親機・子機の区別を必要としない安全給湯のローテーション運転

1台の給湯器に負荷がかからないよう、燃焼回数または燃焼の累積時間に応じてローテーション運転を行います。

ローテーション運転のイメージ

バックアップ運転のイメージ

もう1台がすぐにバックアップ運転

万が一、1台が故障しても他の給湯器が稼働(バックアップ)しますので、お湯切れの心配がありません。(最大給湯能力はダウンします)

コンパクトで搬入・施工が手軽

個々の給湯器がコンパクトかつ軽量であるためエレベーターでの搬入が可能。人数をかけずに搬入・施工ができます。クレーン車などは不要で搬入コストも削減でき、時間もかかりません。

ボイラーの専門管理者が不要

マルチ給湯器は瞬間湯沸器です。ボイラー取扱資格者・定期自主点検が不要で管理の手間や費用が低減できます。消防署への火気使用届けは必要です。

ニーズに応じた台数設定

施工のニーズに合わせたきめ細かいプランに対応。
1システムに最大20台まで連結可能です。

50号 マルチシステム

簡易4台連結
最大20台連結(マルチコントローラ使用)

PG-H500WS

希望小売価格 ¥623,800(税抜価格)

ecoジョーズ　屋外壁掛形

Q機能　新・低NOx　近接　即湯ユニット対応　省電力　塩害対策　ポッティング

中和器内蔵

■オプション部材
- ●排気上出しカバー
  - HU-4800 ……¥19,300(税抜価格)
- ●防風カバー
  - PB-64-S ……¥21,000(税抜価格)
- ●配管カバー(塩害対策塗装品)
  - HC-4543(H=450) ……¥12,720(税抜価格)
  - HC-6043(H=600) ……¥14,000(税抜価格)
  - HC-9043(H=900) ……¥17,200(税抜価格)
  - ※9000タイプはQB-4取付時にも使用可能です。
- ●据置台(塩害対策塗装品)
  - SD-4543(H=450) ……¥20,100(税抜価格)
  - SD-6043(H=600) ……¥22,000(税抜価格)
  - SD-9043(H=900) ……¥26,900(税抜価格)
  - ※9000タイプはQB-4取付時にも使用可能です。
- ●マルチコントローラ(塩害対策塗装品)
  - FMC-03 ……¥104,700(税抜価格)
- ●即湯ユニット(塩害対策塗装品)
  - QB-4 ……¥64,100(税抜価格)

本体寸法／幅480×高さ830×奥行360mm
カラー／ニューホワイト
生産ガス種／LPG、13A、12A

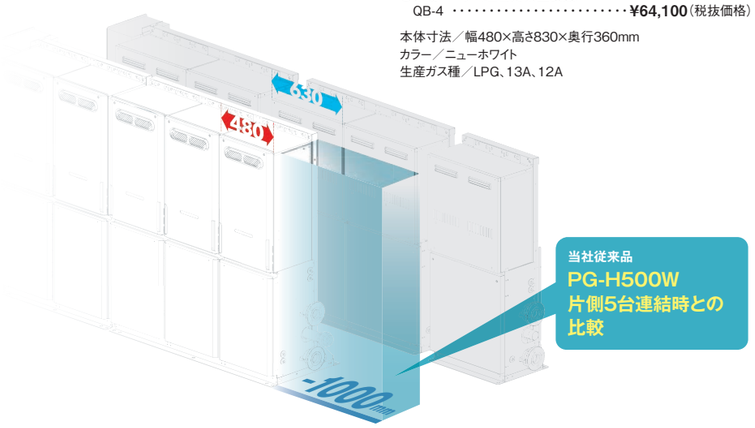

業界トップクラスの耐風性能

標準仕様で風速26m/s※まで対応。
別売りの防風カバー(PB-64-S/¥21,000(税抜価格))を使用すると38m/s※まで対応でき、より設置できる環境が広がります。
※JIS S 2093の耐風試験に基づく自社測定による

※掛け台セット、掛け台セット用別売部品、配管部材セットは弊社業務用総合カタログをご覧ください。

50号 マルチシステム

簡易4台連結
最大20台連結(マルチコントローラ使用)

PG-H500W

希望小売価格 ¥627,200(税抜価格)

ecoジョーズ　屋外壁掛形

Q機能　新・低NOx　近接　即湯ユニット対応　省電力　塩害対策　ポッティング

※防風カバー使用で風速30m/sまで対応
(JIS S 2093の耐風試験に基づく自社測定による)

GS-5000GW

希望小売価格 ¥555,900(税抜価格)

Q機能　低NOx　近接　即湯ユニット対応　省電力　塩害対策　ポッティング　屋外壁掛形

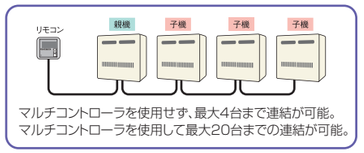

マルチコントローラを使用せず、最大4台まで連結が可能。
マルチコントローラを使用して最大20台までの連結が可能。

中和器内蔵

■PG-H500W オプション部材
- ●排気上出しカバー(2ヶ必要)
  - HU-2000 ……¥11,450(税抜価格)
- ●防風カバー(2ヶ必要)
  - PB-64 ……¥8,160(税抜価格)
- ●配管カバー(塩害対策塗装品)
  - HC-6010(H=600) ……¥26,600(税抜価格)
  - HC-9000X(H=900) ……¥25,700(税抜価格)
  - ※9000タイプはQB-4取付時にも使用可能です。
- ●据置台(塩害対策塗装品)
  - SD-6010(H=600) ……¥33,100(税抜価格)
  - SD-9000X(H=900) ……¥38,400(税抜価格)
  - ※9000タイプはQB-4取付時にも使用可能です。
- ●マルチコントローラ(塩害対策塗装品)
  - FMC-03 ……¥104,700(税抜価格)
- ●即湯ユニット(塩害対策塗装品)
  - QB-4 ……¥64,100(税抜価格)

本体寸法／幅630×高さ642×奥行300mm
カラー／ニューホワイト
生産ガス種／LPG、13A、12A

■GS-5000GW オプション部材
- ●排気上出しカバー(2ヶ必要)
  - TP-ECUT-1 ……¥4,660(税抜価格)
- ●防風カバー(2ヶ必要)
  - PB-64 ……¥8,160(税抜価格)
- ●配管カバー(塩害対策塗装品)
  - HC-6010(H=600) ……¥26,600(税抜価格)
  - HC-9000X(H=900) ……¥25,700(税抜価格)
  - ※9000タイプはQB-4取付時にも使用可能です。
- ●据置台(塩害対策塗装品)
  - SD-6010(H=600) ……¥33,100(税抜価格)
  - SD-9000X(H=900) ……¥38,400(税抜価格)
  - ※9000タイプはQB-4取付時にも使用可能です。
- ●マルチコントローラ(塩害対策塗装品)
  - FMC-03 ……¥104,700(税抜価格)
- ●即湯ユニット(塩害対策塗装品)
  - QB-4 ……¥64,100(税抜価格)

本体寸法／幅630×高さ642×奥行300mm
カラー／ニューホワイト
生産ガス種／LPG、13A、12A

※掛け台セット、掛け台セット用別売部品、配管部材セットは弊社業務用総合カタログをご覧ください。

32号 マルチシステム

簡易4台連結
最大20台連結(マルチコントローラ使用)

GS-S3200GW / GS-S3201GW

希望小売価格 ¥370,900(税抜価格)

ecoジョーズ　屋外壁掛形

Q機能　低NOx　近接　即湯ユニット対応　省電力　塩害対策　ポッティング

GS-3200GW / GS-3201GW

希望小売価格 ¥329,000(税抜価格)

Q機能　低NOx　近接　即湯ユニット対応　省電力　塩害対策　ポッティング　屋外壁掛形

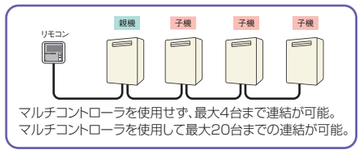

マルチコントローラを使用せず、最大4台まで連結が可能。
マルチコントローラを使用して最大20台までの連結が可能。

中和器内蔵

■GS-S3200GW・GS-S3201GW オプション部材
- ●排気上出しカバー
  - HU-2000 ……¥11,450(税抜価格)
- ●排気横出しカバー
  - HY-3520 ……¥18,700(税抜価格)
- ●防風カバー
  - PB-64 ……¥8,160(税抜価格)
- ●配管カバー(塩害対策塗装品)
  - HC-6519(H=650) ……¥14,900(税抜価格)
- ●据置台(塩害対策塗装品)
  - SD-6519(H=650) ……¥21,000(税抜価格)
- ●マルチコントローラ(塩害対策塗装品)
  - FMC-03 ……¥104,700(税抜価格)
- ●即湯ユニット(塩害対策塗装品)
  - QB-4 ……¥64,100(税抜価格)

本体寸法／幅352×高さ622×奥行300mm
カラー／ニューホワイト
生産ガス種／LPG、13A、12A (GS-S3201GWはLPGのみ)

■GS-3200GW・GS-3201GW オプション部材
- ●排気上出しカバー
  - TP-ECUT-1 ……¥4,660(税抜価格)
- ●排気横出しカバー
  - TP-ECS17 ……¥9,300(税抜価格)
- ●防風カバー
  - PB-64 ……¥8,160(税抜価格)
- ●配管カバー(塩害対策塗装品)
  - HC-4540(H=450) ……¥11,700(税抜価格)
  - HC-6540(H=650) ……¥14,000(税抜価格)
- ●据置台(塩害対策塗装品)
  - TP-D325Q ……¥17,500(税抜価格)
- ●マルチコントローラ(塩害対策塗装品)
  - FMC-03 ……¥104,700(税抜価格)
- ●即湯ユニット(塩害対策塗装品)
  - QB-4 ……¥64,100(税抜価格)

本体寸法／幅352×高さ580×奥行235mm
カラー／ニューホワイト
生産ガス種／LPG、13A、12A (GS-3201GWはLPGのみ)

※掛け台セット、掛け台セット用別売部品、配管部材セットは弊社業務用総合カタログをご覧ください。

50号 32号 業務用共通オプション品

FMC-03 マルチコントローラ

希望小売価格 ¥104,700(税抜価格)

塩害対策　ポッティング

業務用給湯器5台以上連結時に必要
本体寸法／幅352×高さ580×奥行235mm
カラー／ニューホワイト

マルチシステム専用コントローラ

専用リモコン

メインリモコン・浴室リモコン・サブリモコン、3タイプのうち、最大3つの異なるリモコンを取り付けることができます。
(簡易マルチシステムもリモコン3台まで可)

- ●リモコンコード(2心リモコンコード)
  - 5m:FMY02-05 ……¥1,750(税抜)
  - 8m:FMY02-08 ……¥2,330(税抜)
  - 10m:FMY02-10 ……¥2,680(税抜)
  - 15m:FMY02-15 ……¥3,610(税抜)
  - 20m:FMY02-20 ……¥4,660(税抜)
  - 100m:FMY02-100 ……¥13,700(税抜)

※お取替えの場合、新タイプ・従来タイプの混在使用はできません。

■3タイプ〈オプション〉

メインリモコン
MC-500
¥11,600(税抜)
(1ステージのプログラムタイマー付)

浴室リモコン
[防水タイプ]
FC-500
¥12,800(税抜)

サブリモコン
SC-500
¥11,600(税抜)

24号 16号 排気フード対応形

簡単2台連結　屋内壁掛形

PG-H2401E-H

希望小売価格 ¥316,200(税抜価格)

PG-H1601E-1H

希望小売価格 ¥280,000(税抜価格)

ecoジョーズ　Q機能　低NOx　近接　排気フード対応形　省電力　塩害対策　COセンサー

テナントや地下街の厨房におすすめ

パーパスは、安全で快適な厨房環境をご提供するために、テナントや地下街の厨房に設置できる業務用給湯器を開発しました。排気温度を低く抑え、排気フード内への排気筒設置が可能な給湯器です。

- ●リモコン取付部材
  - PB-21 ……¥2,220(税抜)

本体寸法／幅370×高さ572×奥行260mm
カラー／シルバーメタリック　生産ガス種／LPG、13A、12A
排気延長Φ80(最大4m3曲がりまで)　給気口必要

詳細は弊社業務用総合カタログをご覧ください。